Datenblatt

Art. 608

Trendlabel Werbeartikel
MUNICH | Est. 2004

Farben: CMYK oder Pantone-Farben
Schriften: Die minimale, noch lesbare Schriftgröße beträgt bei
Positivschriften 6 pt und bei Negativschriften 8 pt.
Bitte wandeln Sie alle Schriften in Zeichenwege um.
Beschnitt: 3 mm, Abstand zum Rand mind. 3 mm
Linienstärken: mindestens 0,5 pt / 0,2 mm
Bildauflösung: mind. 300 dpi / Logos möglichst in Form von Vektordaten
Formate: .ai, .eps, .pdf, .tif, .jpg
-> Bitte beachten Sie: Sollten keine Farbwerte angegeben werden, werden die in der Datei enthaltenen Farbwerte übernommen.

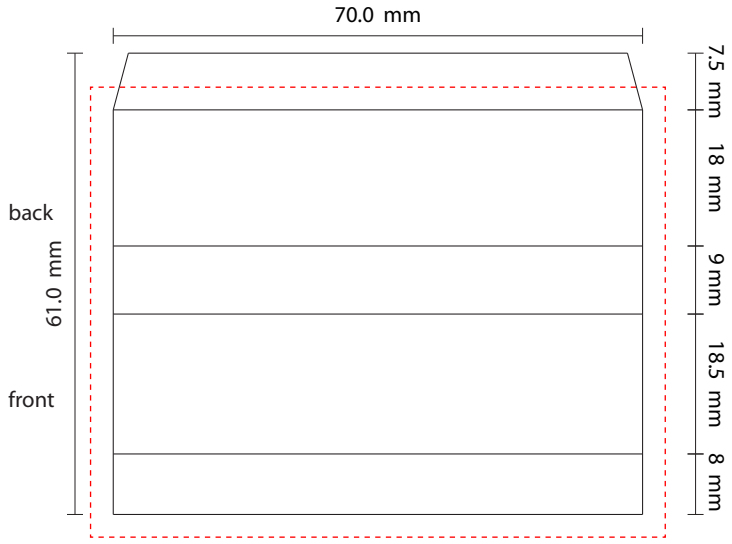

Druckfläche